ADD-200

Detector exterior inalámbrico crepuscular y de temperatura

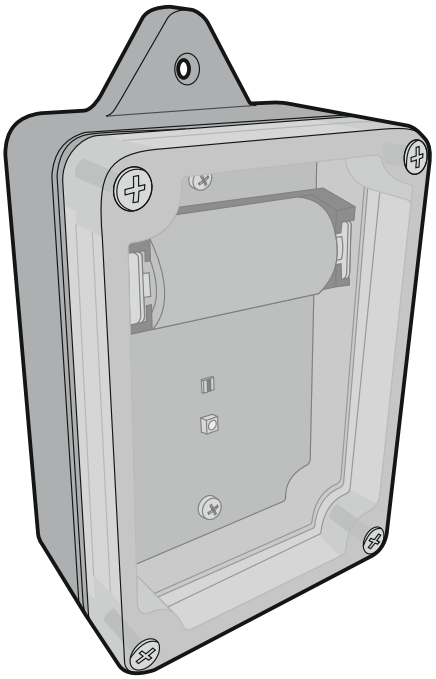

Versión del firmware 1.00

add-200_es 06/22

SATEL sp. z o.o. • ul. Budowlanych 66 • 80-298 Gdańsk • POLONIA
tel. +48 58 320 94 00
www.satel.eu

PRECAUCIONES

El dispositivo debe ser instalado por el personal competente.

Antes de proceder al montaje, por favor, familiarízate cuidadosamente con este manual.

Cualquier modificación o reparación del dispositivo no autorizada por el fabricante supondrá la anulación de los derechos resultantes de la garantía.

La placa de características del dispositivo está localizada en la base de la caja.

El dispositivo cumple con los requisitos de las directivas vigentes en la Unión Europea.

El dispositivo no puede desecharse con otros residuos domésticos. Es necesario hacerlo conforme con la legislación ambiental vigente (el dispositivo ha sido introducido en el mercado después del 13 de agosto de 2005).

El dispositivo cumple con los requisitos de los reglamentos técnicos de la Unión Aduanera Euroasiática.

La empresa SATEL tiene como objetivo mejorar continuamente la calidad de sus productos, por tanto, las especificaciones técnicas de los productos, el firmware, el software y las aplicaciones, pueden sufrir modificaciones. Para obtener información actualizada acerca de las modificaciones introducidas, por favor, visita nuestra página web: https://support.satel.pl

Por la presente, SATEL sp. z o.o. declara que el tipo de equipo radioeléctrico ADD-200 es conforme con la Directiva 2014/53/UE. El texto completo de la declaración UE de conformidad está disponible en la dirección Internet siguiente: www.satel.eu/ce

En el manual pueden aparecer los siguientes símbolos:

- nota;
- advertencia.

ÍNDICE

1 Propiedades 2
2 Descripción 2
Radiocomunicación 2
Sensor crepuscular 2
Sensor de temperatura 4
Modo de ahorro de energía (ECO) 4
Modo de prueba 4
Diodo LED 4
Control del estado de la pila 4
Placa electrónica 4
3 Montaje 5
4 Datos técnicos 7

El detector ADD-200 detecta los cambios de intensidad de luz (sensor crepuscular) y cambios de temperatura (sensor de temperatura). Está destinado para funcionar en el marco del sistema inalámbrico bidireccional ABAX 2. El detector es compatible con:

- controlador ACU-220 / ACU-280 (versión del firmware 6.02 o más actual),
- repetidor ARU-200.

1 Propiedades

- Sensor crepuscular:
  - medición de la intensidad de luz en el rango de 2 lx a 250 lx,
  - posibilidad de seleccionar uno de los 16 umbrales de detección,
  - resistente a unos cambios breves y accidentales de la intensidad de luz.
- Sensor de temperatura:
  - medición de temperatura en el rango de -30°C a +70°C,
  - umbral de temperatura programable.
- Radiocomunicación bidireccional cifrada en la banda de frecuencia de 868 MHz (estándar AES).
- Diversificación de los canales de transmisión: 4 canales que permiten seleccionar automáticamente el canal que posibilite realizar la transmisión sin interferencias con otras señales en una banda de frecuencia de 868 MHz.
- Actualización remota del firmware del detector.
- Configuración remota.
- Diodo LED para la señalización.
- Opción ECO que permite prolongar el tiempo de funcionamiento del dispositivo a pilas.
- Control del estado de la pila.
- Caja resistente a las condiciones atmosféricas desfavorables y con alta resistencia mecánica.

2 Descripción

El detector ADD-200 ocupa 2 posiciones en la lista de dispositivos inalámbricos (opcionalmente 1: sólo el sensor crepuscular).

Radiocomunicación

El detector se conecta con el controlador en intervalos de tiempo determinados para informar de su estado (conexión periódica). La comunicación adicional tendrá lugar si la intensidad de luz bajará por debajo del umbral/subirá por encima del umbral.

Sensor crepuscular

La figura 1 muestra cómo funciona el sensor crepuscular. En la línea de tiempo el retardo está identificado con la letra T (en modo de funcionamiento T=3 min, en modo de prueba T=3 s). La histéresis de intensidad de luz, identificada con la letra H y el retardo T hacen que el detector es inmune a los cambios breves y accidentales de la intensidad de luz. En el cuadro 1 se pueden ver los valores de la intensidad de luz para los 16 umbrales de detección del detector. La descripción de la configuración del detector la encontrarás en el manual de uso del controlador ABAX 2.

La información sobre la caída de la intensidad de luz por debajo del umbral (alarma) y sobre la superación del umbral de la intensidad de luz (alarma finalizada) se enviará de forma inmediata.

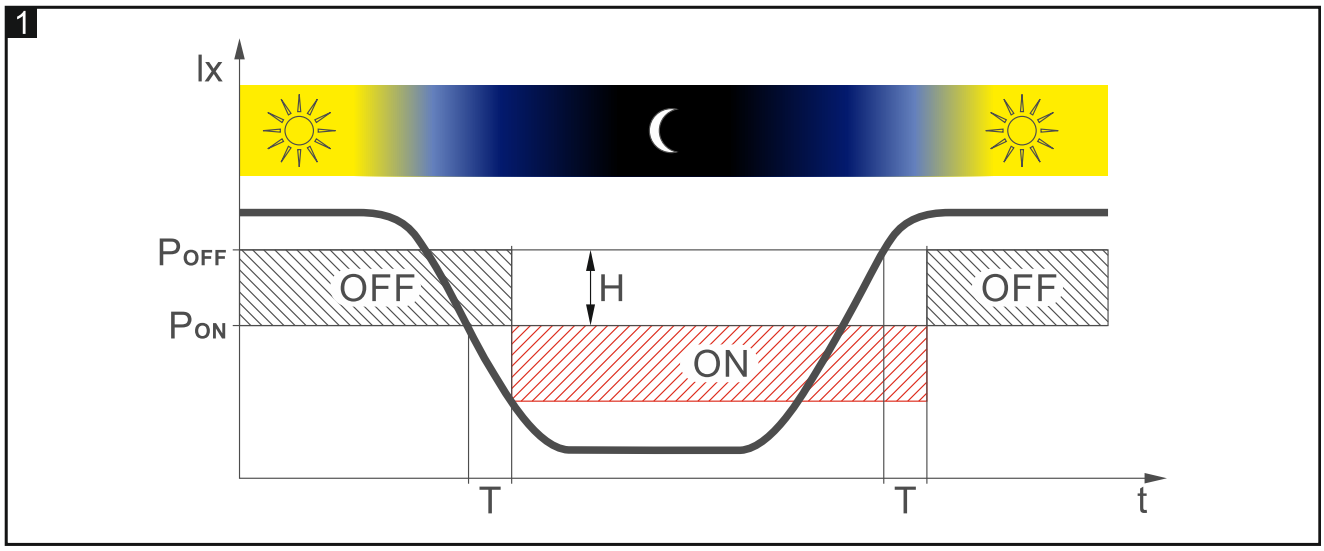

	Intensidad de luz	
Umbral de detección	**Activación [PON]**	**Desactivación [POFF]**
1	2 lx	3 lx
2	4 lx	5 lx
3	6 lx	8 lx
4	8 lx	10 lx
5	10 lx	13 lx
6	12 lx	15 lx
7	14 lx	18 lx
8	16 lx	20 lx
9	20 lx	25 lx
10	25 lx	31 lx
11	30 lx	38 lx
12	40 lx	50 lx
13	50 lx	63 lx
14	100 lx	125 lx
15	150 lx	188 lx
16	200 lx	250 lx

Cuadro 1

Sensor de temperatura

El detector posibilita la programación del umbral de temperatura: inferior (L) o superior (H).

El detector informará de la superación del umbral si la temperatura:

- bajará por debajo del valor programado en caso del umbral inferior (L),
- subirá por encima del valor programado en caso del umbral superior (H).

La información sobre la temperatura actual y sobre la superación del umbral se enviará durante la transmisión periódica.

Modo de ahorro de energía (ECO)

Si quieres prolongar la duración de la pila puedes activar la opción ECO. Si la opción está activada, la conexión periódica tiene lugar cada 3 minutos, así la pila puede durar hasta cuatro veces más.

Modo de prueba

El modo de prueba facilita la realización de la prueba del sensor crepuscular porque el detector reacciona más rápido al cambio de la intensidad de luz. La forma de activar y desactivar el modo de prueba está descrita en el manual de uso del controlador ABAX 2.

Diodo LED

El diodo LED emitirá luz durante aproximadamente 5 segundos tras insertar la pila, señalizando la activación del detector. El diodo LED funciona también en modo de prueba, señalizando la conexión periódica: luz corta de 80 milisegundos.

Control del estado de la pila

Si la tensión de la pila es inferior a 2,75 V, durante cada transmisión se enviará la información de pila baja.

Placa electrónica

No saques la placa electrónica de la caja para no dañar los elementos en la placa.

La gráfica 2 presenta el interior del detector después de quitar la cubierta.

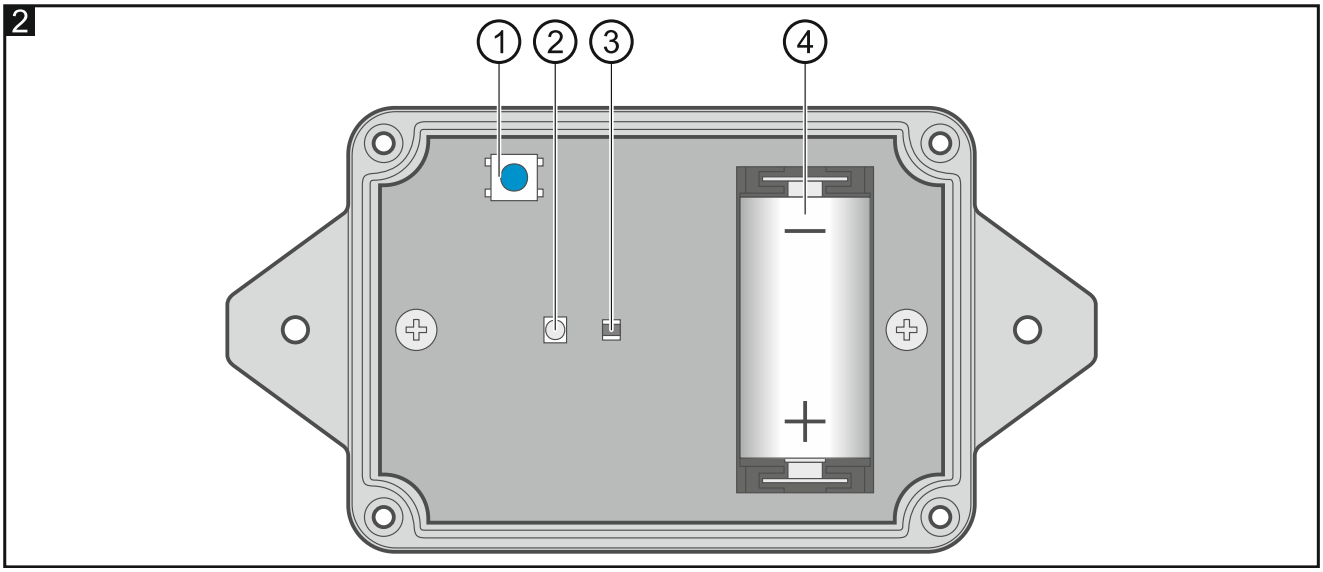

① pulsador para registrar el detector en el sistema ABAX 2.

② diodo LED.

③ sensor crepuscular.

④ pila de litio CR123A.

3 Montaje

No instales el detector en ningún lugar con exposición directa a la luz solar. La temperatura demasiado alta puede causar un mal funcionamiento del detector (por ejemplo, dañar el sensor crepuscular o la pila).

Existe el peligro de explosión de la pila en caso de emplear otra que la recomendada por el fabricante o en caso de usarla de forma inadecuada. La pila no debe aplastarse, cortarse o exponer a temperaturas elevadas (p.ej., echar al fuego, meter al horno etc.).

No expongas la pila a una presión extremadamente baja, ya que existe el riesgo de fuga de líquido inflamable, fuga de gas o explosión de la pila.

Mantén especial cuidado a la hora de montar y cambiar las pilas. El fabricante no asume responsabilidad por las consecuencias del montaje incorrecto de la pila.

Las pilas gastadas no pueden tirarse a la basura. Hay que reciclarlas de acuerdo con las normas medioambientales pertinentes.

Las gráficas de arriba presentan el ejemplo del montaje del detector en lo vertical pero el detector puede instalarse en cualquier posición (la posición del detector no influye en el funcionamiento de los sensores).

1. Inserta la pila y añade el detector al sistema inalámbrico (consulta el manual de uso del controlador ABAX 2). La pegatina con el número de serie que debe introducirse al registrar el detector en el sistema, se encuentra en la placa electrónica.

Si el controlador ABAX 2 está conectado con la central de la serie VERSA, hay que agregar y configurar el detector ADD-200 por medio del programa DLOADX.

2. Coloca la junta (va junto con el detector) en la ranura de la cubierta de la caja. La junta debe rellenar la ranura entera de modo que ambos finales se encuentren (fig. 3). No cortes la junta porque su longitud está ajustada a la longitud de la ranura.

Se recomienda que tras colocar la cubierta los finales de la junta se sitúen en la parte inferior de la caja.

3. Coloca la cubierta y atorníllala con 4 tornillos a la base de la caja (fig. 4).
4. Coloca el detector en el lugar previsto para su montaje.
5. Verifica el nivel de la señal de radio recibida desde el detector por el controlador ABAX 2. En caso de que sea inferior a 40% escoge otro lugar de montaje. A veces es suficiente mover el dispositivo unos diez o más centímetros.

El probador ARF-200 permite verificar la intensidad de la señal de radio en el lugar de montaje elegido sin la necesidad de colocar el dispositivo en el lugar en cuestión.

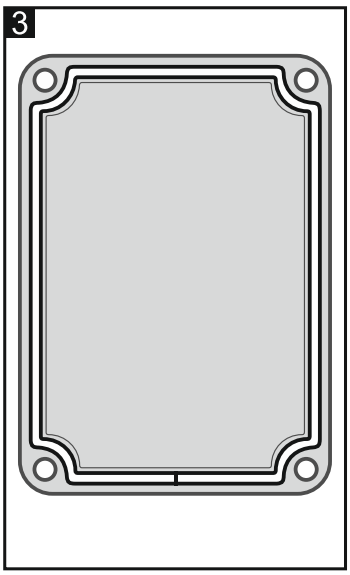

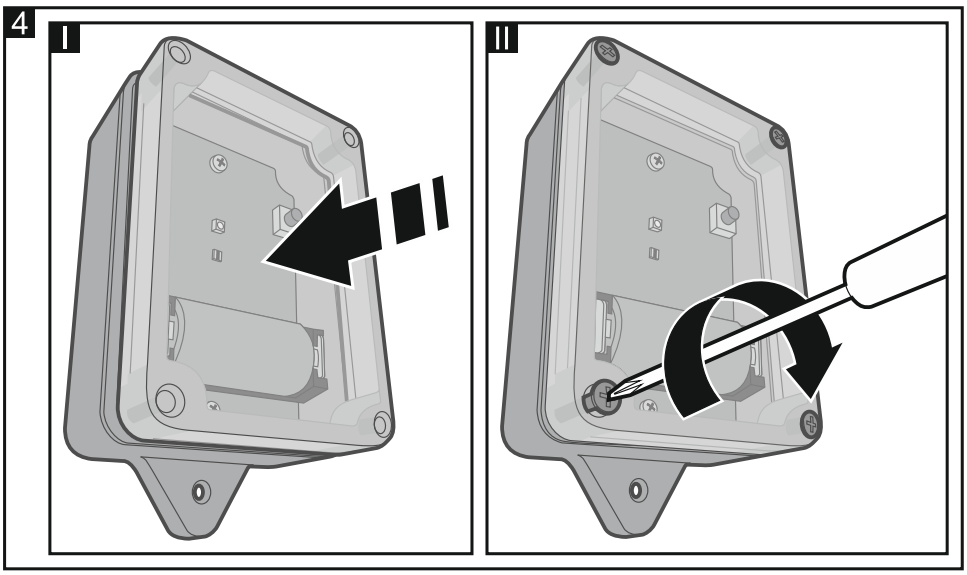

6. Por medio de los tornillos monta la base de la caja en la superficie. Escoge los elementos de fijación correspondientes a la superficie de montaje (otros para las superficies de hormigón, ladrillo o yeso etc.).
7. Configura los ajustes del detector (la sensibilidad del sensor crepuscular [umbral de detección], parámetros del umbral de temperatura [tipo de umbral: superior / inferior, temperatura y tolerancia] etc. – consulta el manual de uso del controlador ABAX 2).
8. Activa el modo de prueba (consulta el manual de uso del controlador ABAX 2).
9. Comprueba el funcionamiento del sensor crepuscular. Durante la prueba hay que cubrir el sensor entero, por ejemplo, con una caja de cartón o con un textil oscuro y grueso.
10. Desactiva el modo de prueba.

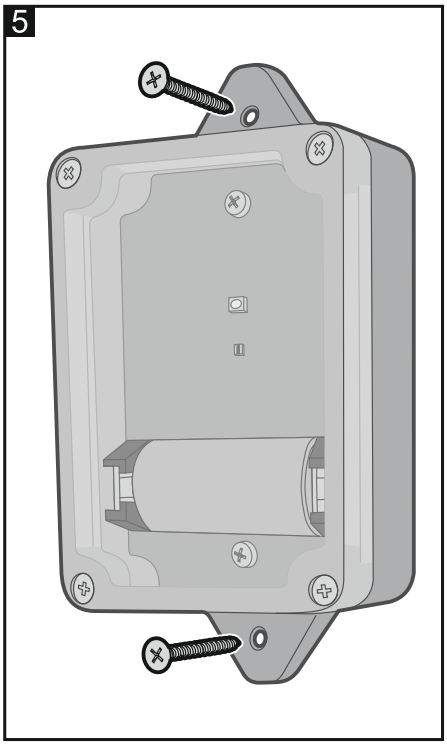

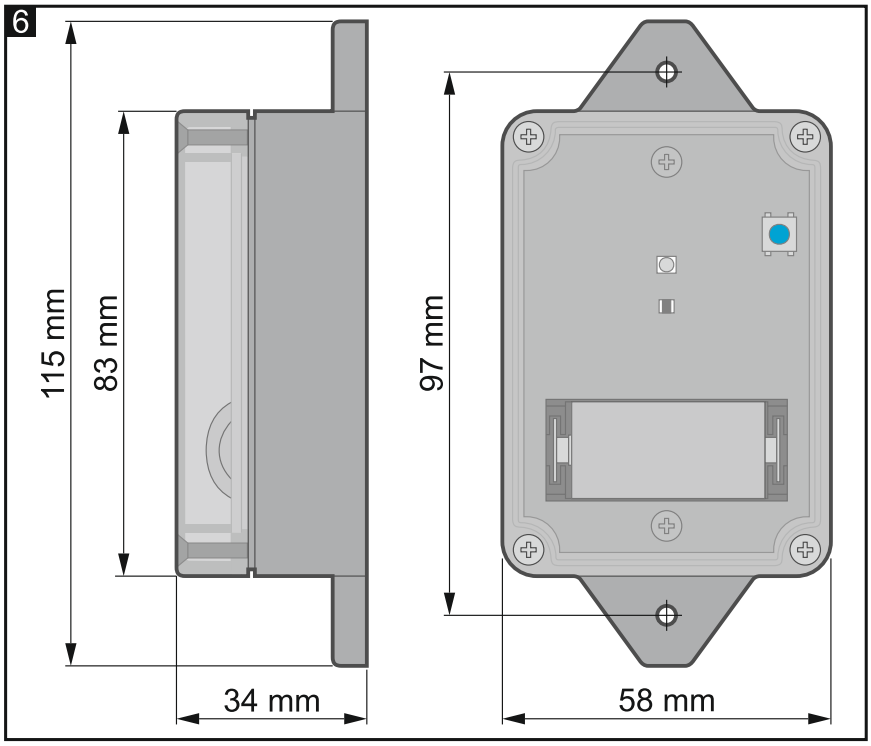

4 Datos técnicos

Banda de frecuencia de funcionamiento.....868,0 MHz ÷ 868,6 MHz
Cobertura de la radiocomunicación (en espacio abierto)
ACU-220 ..... hasta 2000 m
ACU-280 ..... hasta 1600 m
Pila..... CR123A 3 V
Duración de la pila .....hasta 2 años
Rango de medición de la intensidad de luz .....2 lx...250 lx
Rango de medición de temperatura.....-30°C...+70°C
Precisión de medición de temperatura.....±1°C
Consumo eléctrico en modo de espera .....20 µA
Consumo eléctrico máximo.....12 mA
Tiempo de activación ..... 5 s
Clase medioambiental según EN50130-5..... III
Rango de temperatura de trabajo .....-20°C...+55°C
Humedad máxima.....93±3%
Grado de protección IP IP65
Dimensiones .....58 x 115 x 34 mm
Peso..... 95 g