Sirena inalámbrica óptico-acústica para exterior

SP-500

ES

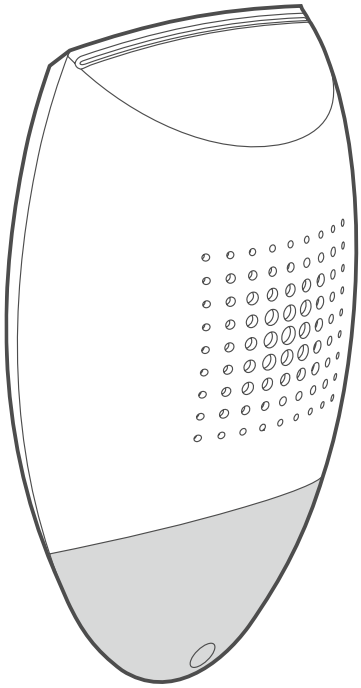

CE

sp500_es 10/26

SATEL sp. z o.o. • ul. Budowlanych 66 • 80-298 Gdańsk • POLONIA
tel. (+48) 58 320 94 00
www.satel.pl

PRECAUCIONES

El dispositivo debe ser instalado por especialistas competentes.

Antes de proceder al montaje hay que familiarizarse con este manual.

Cualquier modificación del dispositivo no autorizada por el fabricante o reparación realizada por cuenta propia supondrá la anulación de los derechos resultantes de la garantía.

La descripción de los símbolos en el dispositivo:

CE El dispositivo cumple con los requisitos de las directivas vigentes en la Unión Europea.


El dispositivo no puede desecharse con otros residuos domésticos. Es necesario hacerlo conforme con la legislación ambiental vigente (el dispositivo ha sido introducido en el mercado después del 13 de agosto de 2005).

La empresa SATEL tiene como objetivo mejorar continuamente la calidad de sus productos, por tanto, las especificaciones técnicas de los productos, el firmware, el software y las aplicaciones, pueden sufrir modificaciones. Para obtener información actualizada acerca de las modificaciones introducidas, por favor, visita nuestro sitio web: https://support.satel.pl

La declaración de conformidad está disponible en el sitio web www.satel.pl/ce.

Símbolos:


Advertencia: información referente a la seguridad de los usuarios, dispositivos etc.


Comentario: sugerencia o información adicional.

ÍNDICE

1. Propiedades....1
2. Descripción....1
Alimentación....2
Terminales....2
Pines para ajustar el tipo de señalización acústica....2
3. Instalación....2
Instrucciones de instalación....2
Montaje....2
4. Prueba....4
5. Datos técnicos....4

La sirena SP-500 para exterior emite el sonido y la luz. Está diseñada para formar parte de los sistemas contra robo y asalto.

1. Propiedades

- Señalización acústica generada por el transductor piezoeléctrico.
- Posibilidad de seleccionar uno de los tres tipos de señalización acústica.
- Señalización óptica realizada por medio de los diodos LED.
- Alimentación de 12 V ±20%.
- Sistema electrónico protegido contra el impacto de las condiciones atmosféricas.
- Protección antisabotaje contra la apertura de la caja y contra su arrancamiento de la superficie de montaje.
- Caja con mucha resistencia mecánica.

2. Descripción

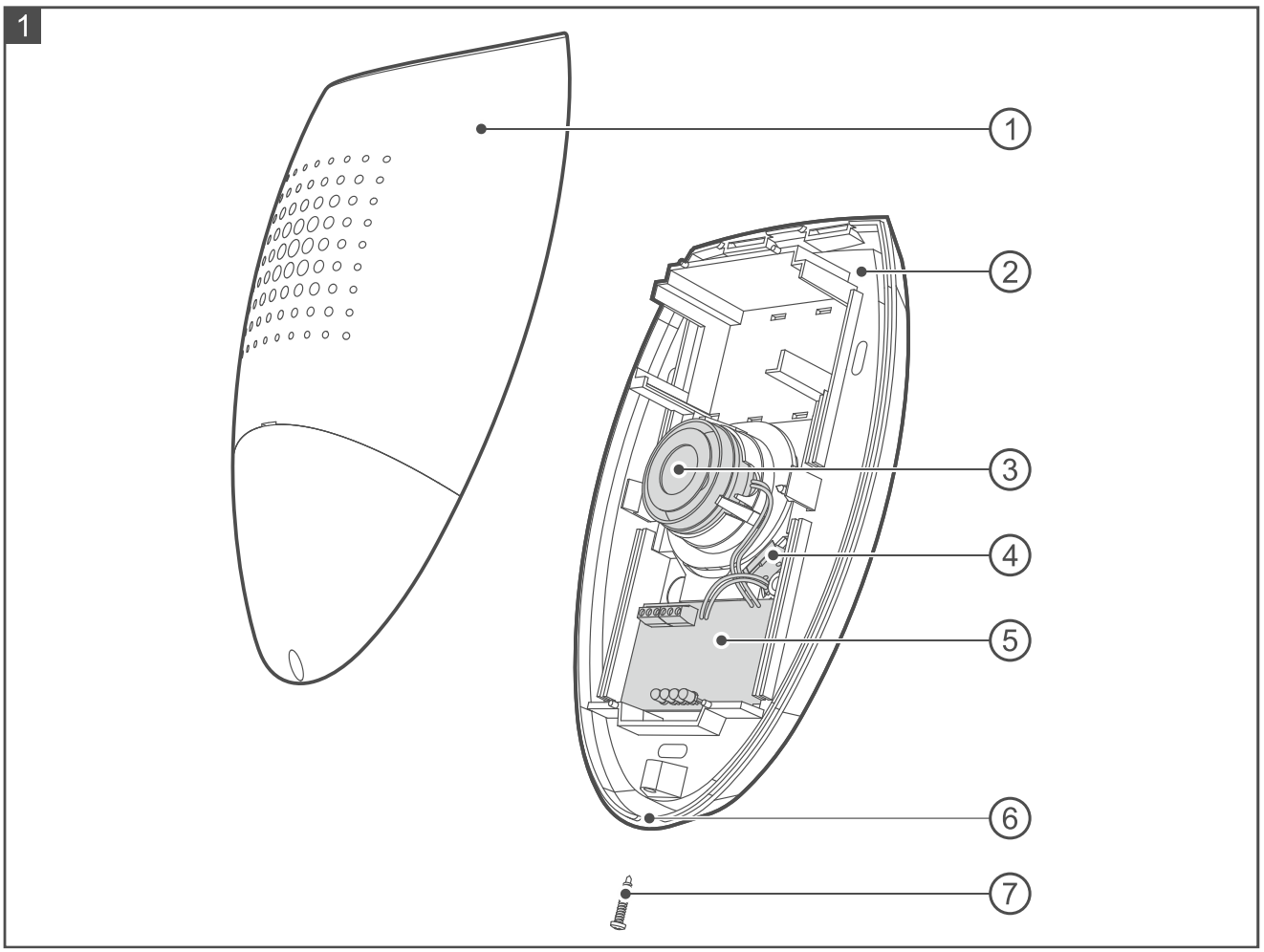

La figura 1 muestra la sirena sin la cubierta.

(1) cubierta de la caja.

(2) base de la caja.

(3) transductor piezoeléctrico.

(4) contacto de sabotaje (NC).

(5) placa electrónica.

(6) orificio para la fuga de agua (prohibido sellar).

(7) tornillo que bloquea la cubierta de la caja.

Alimentación

La sirena debe alimentarse con corriente continua de 12 V ±20%.

Terminales

+SO- : entrada que activa la señalización óptica. La señalización se activará al aplicar la tensión de +12 V DC en el terminal «+» y la masa (0 V) en el terminal «-».

+SA- : entrada que activa la señalización acústica. La señalización se activará al aplicar la tensión de +12 V DC en el terminal «+» y la masa (0 V) en el terminal «-».

TMP : salida de sabotaje (NC). Uno de los terminales debe conectarse con la entrada de la central programada como entrada de sabotaje y otro terminal debe conectarse con la masa de la central.

Pines para ajustar el tipo de señalización acústica

En la figura 2 podemos ver cómo ajustar el tipo de la señalización acústica por medio de los jumpers (jumper quitado / jumper colocado).

2

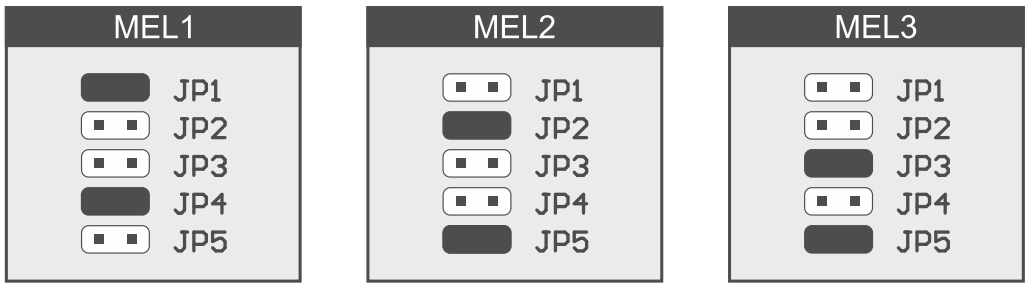

3. Instalación

Todas las conexiones eléctricas deben realizarse con la alimentación desconectada.

Instrucciones de instalación

- Monta la sirena en la pared, en lo alto y en un lugar poco accesible para reducir el riesgo de sabotaje.
- Por encima de la sirena deja un espacio libre (de al menos 0,5 cm). Si no lo dejas será imposible montar o desmontar la cubierta.
- Al finalizar el montaje se recomienda sellar los orificios de montaje y el orificio para el cable por medio de silicona.

Montaje

1. Saca los tornillos que bloquean la cubierta de la sirena.
2. Mueve la cubierta hacia arriba y retírala (fig. 3).

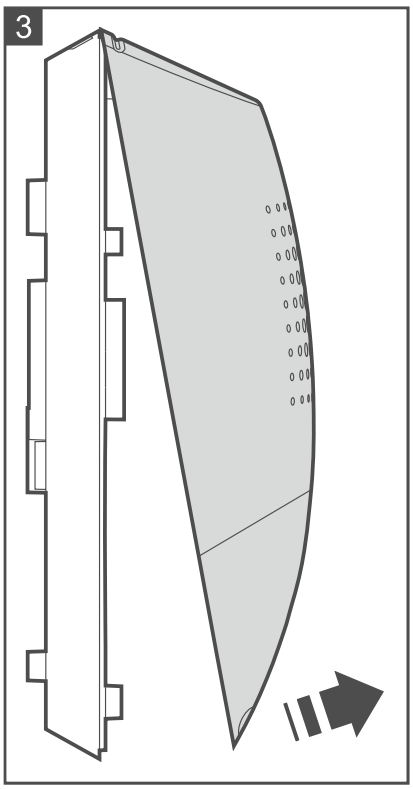

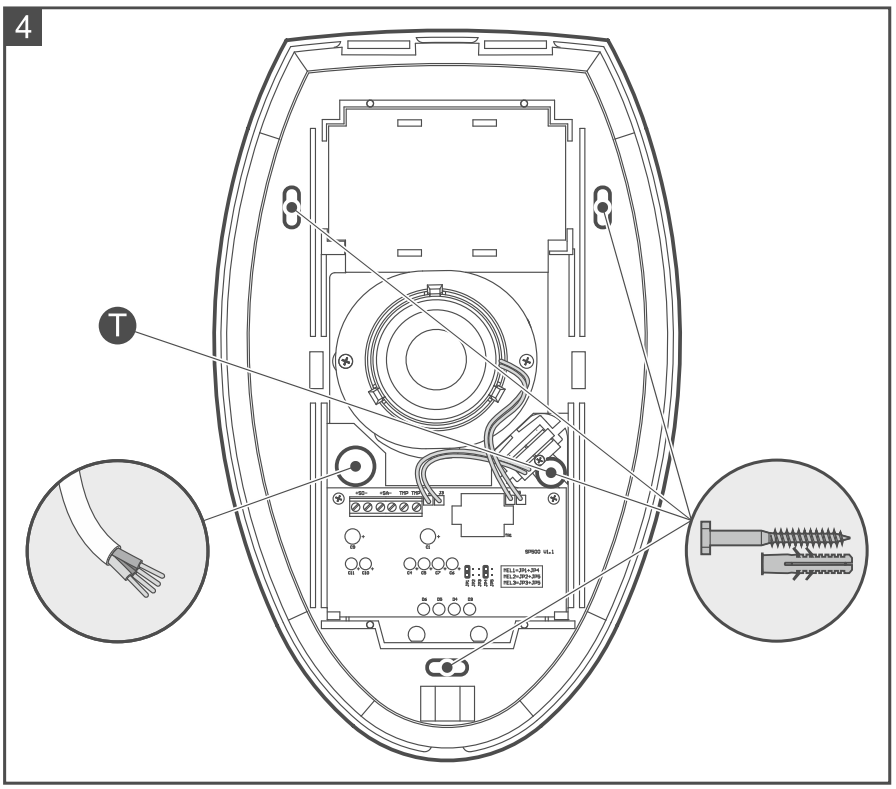

3. Acerca la base de la caja a la pared y marca la ubicación de los orificios de montaje (fig. 4) y del orificio en el elemento de sabotaje (en la figura identificado con el símbolo T).
4. En la pared taladra los orificios para los tacos de fijación. Los tacos deben ser adecuados para la superficie de montaje (otros para hormigón o ladrillo, otros para yeso etc.).
5. Pasa los cables por el orificio en la base de la caja (fig. 4).
6. Atornilla la base de la caja a la pared (fig. 4). Atornilla también el elemento de la protección antisabotaje.
7. Conecta la sirena con la central de alarma (ejemplo de conexión en la fig. 5).

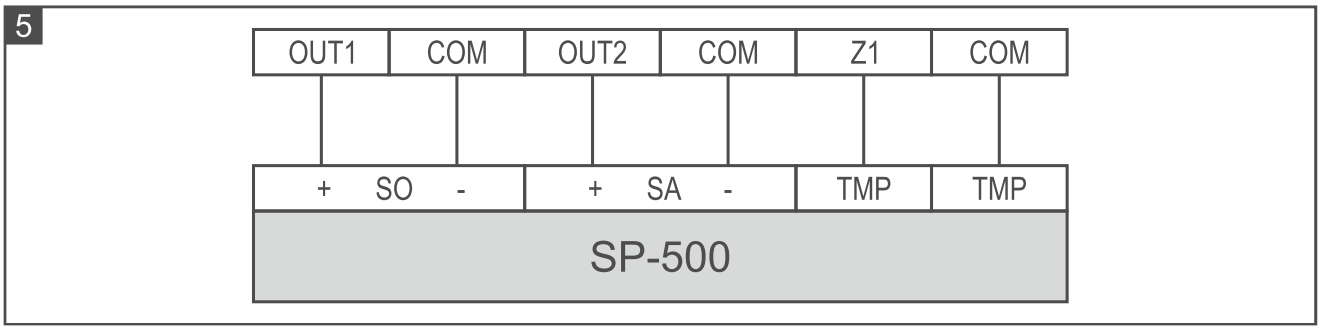

Algunas centrales de alarma pueden requerir que se conecte la resistencia R (de aprox. 1 kΩ) entre los terminales +SA- en la sirena (fig. 6). Su falta provocará un silencioso zumbido de la sirena inactiva.

6

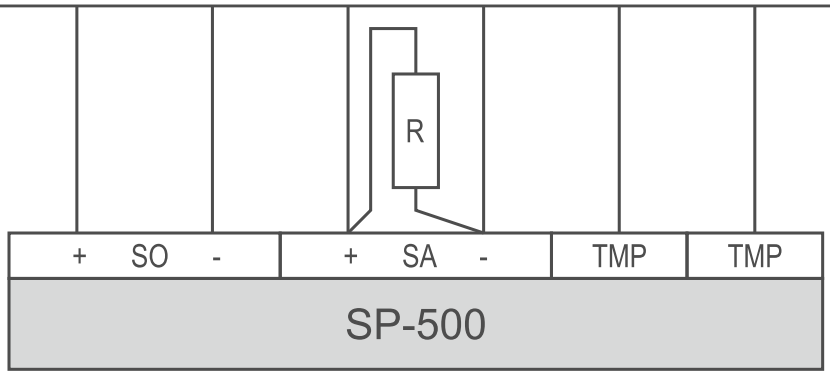

8. Ajusta el tipo de la señalización acústica por medio de los jumpers (fig. 2).
9. Coloca la cubierta de la sirena y bloquéala con el tornillo.
10. Activa la alimentación de la sirena.

4. Prueba

Si deseas probar el funcionamiento de la sirena puedes usar la función de prueba de las salidas disponible en algunas centrales de alarma, o bien, para las necesidades de prueba, puedes provocar la alarma.

7

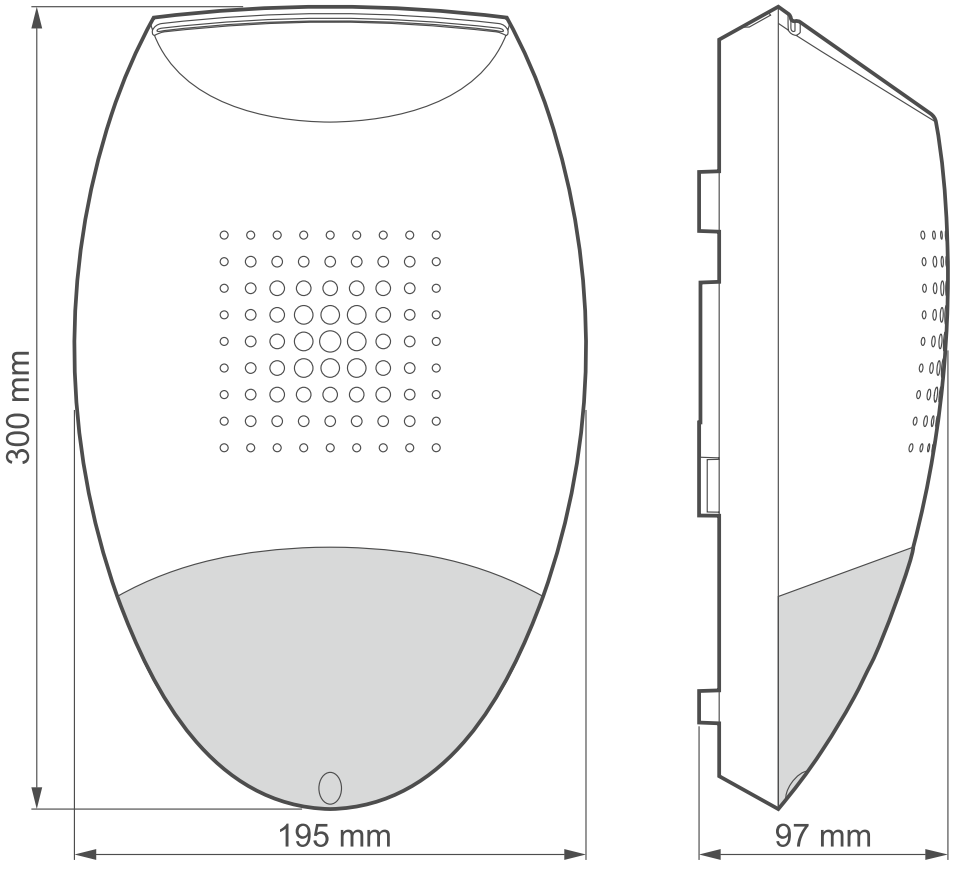

5. Datos técnicos

Tensión de alimentación ..... 12 V DC±20%

Consumo eléctrico durante señalización:

señalización acústica.....250 mA

señalización óptica ..... 35 mA
Nivel de intensidad del sonido (a distancia de 1 metro) ..... máx. 120 dB
Clase medioambiental según EN 50130-5 III
Rango de temperatura de trabajo ..... -35°C...+55°C
Humedad máxima ..... 93±3%
Dimensiones ..... 195 x 300 x 97 mm
Peso ..... 651 g