SZABLON MONTAŻOWY
MOUNTING TEMPLATE

XD-2

201603.01

XD-2 DG

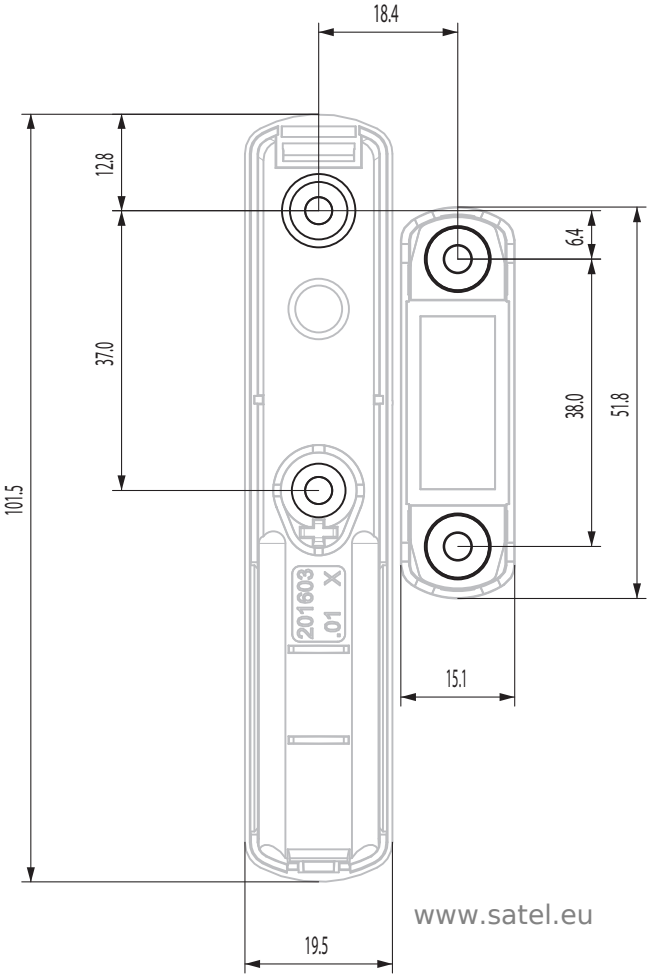

www.satel.eu