INT-TSH2-B

SZABLON MONTAŻOWY
MOUNTING TEMPLATE

INT-TSH, INT-TSH2, INT-TSI
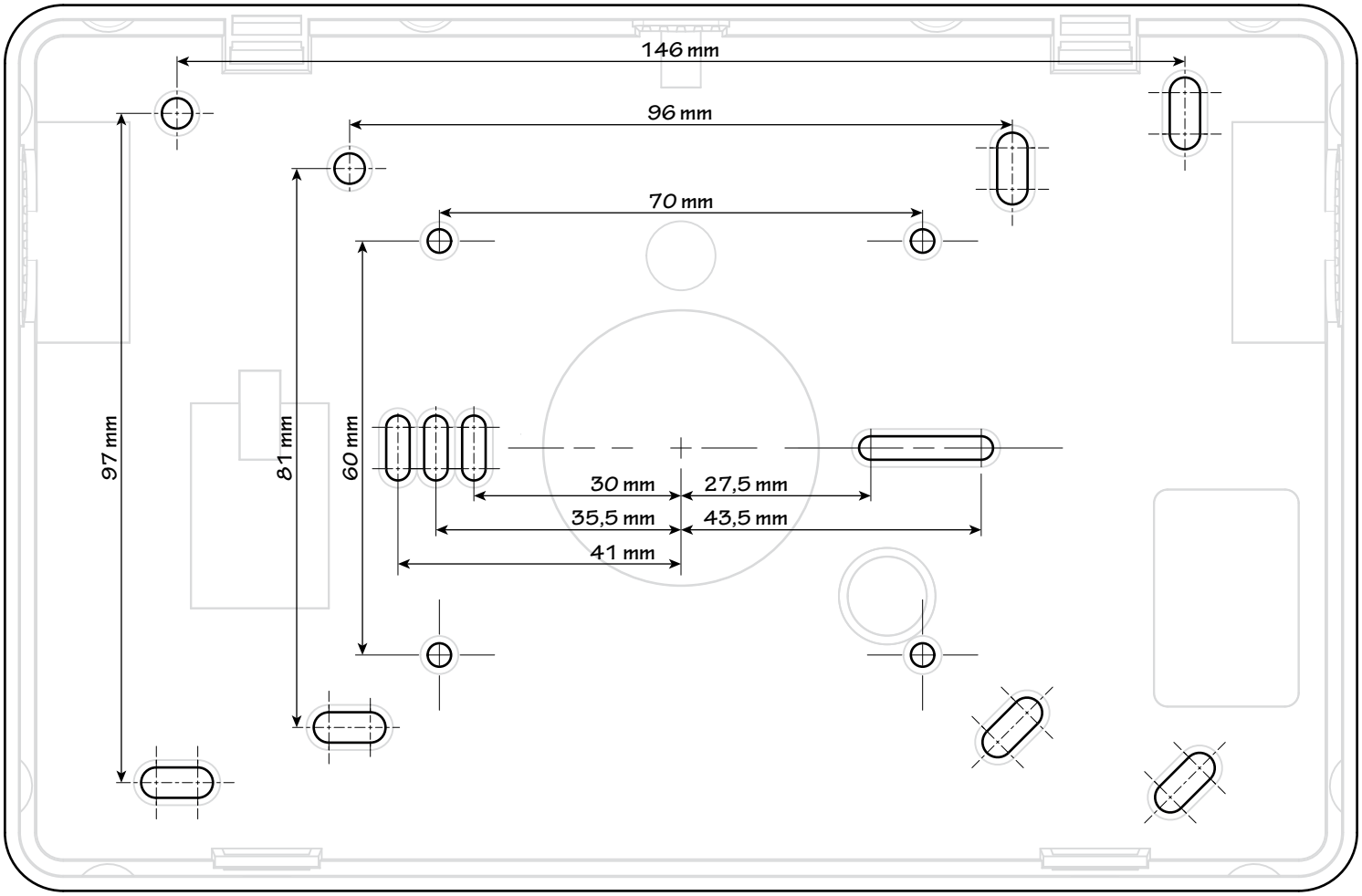
200905.01