SZABLON MONTAŻOWY
MOUNTING TEMPLATE

ROP-400, ROP-401

202006.0 / 202006.01+09
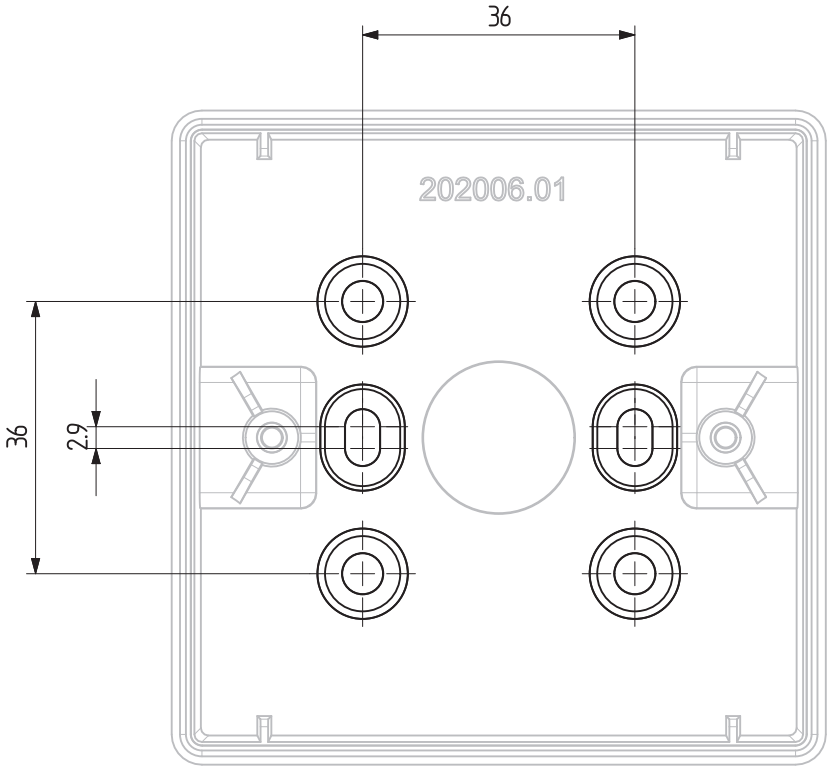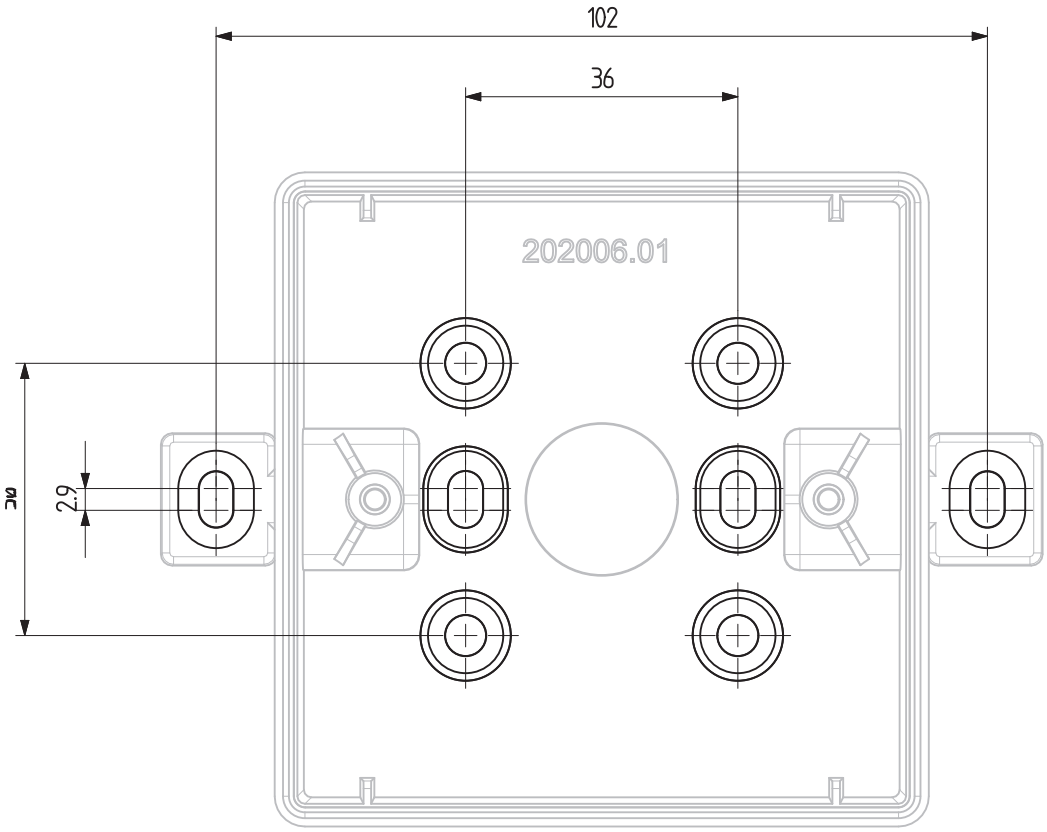
ROP-401/EU