SZABLON MONTAŻOWY
MOUNTING TEMPLATE

SOW-300
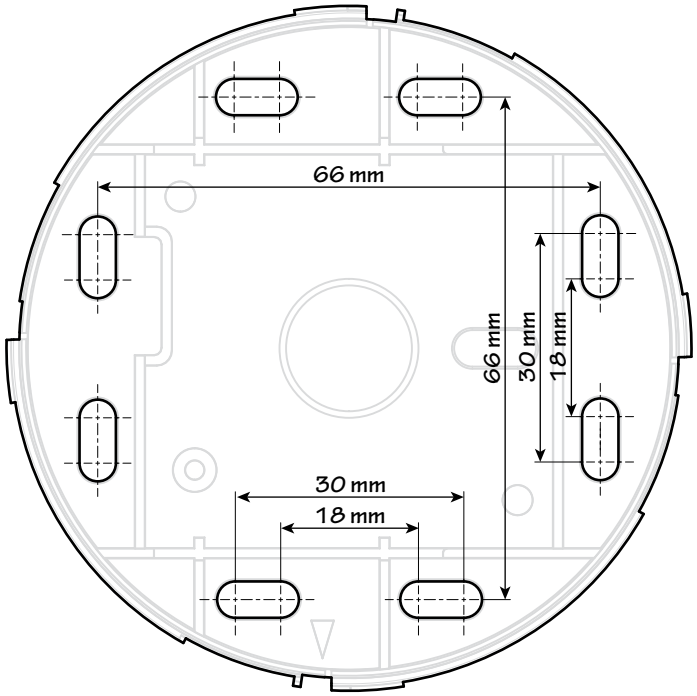
200301.02