INT-SK

Групповая клавиатура

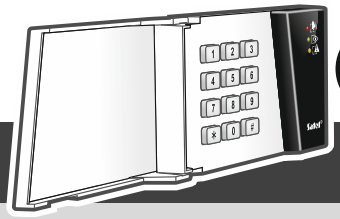

int-sk_sii_ru 08/20

Краткое руководство по установке

Полная версия руководства находится на сайте www.satel.eu

Установка системы охранной сигнализации должна производиться квалифицированным персоналом.

До начала установки следует ознакомиться с полной версией руководства.

Все электросоединения должны производиться только при отключенном электропитании.

Клавиатура предназначена для монтажа внутри помещений. Место установки должно предоставлять простой и удобный доступ пользователям системы.

1. Откройте корпус клавиатуры.
2. Установите адрес клавиатуры (см.: «Установка адреса»).
3. Приложите основание корпуса к стене и отметьте положение монтажных отверстий.
4. Просверлите в стене отверстия под монтажные дюбели.
5. Проведите кабели через отверстие в основании корпуса.
6. С помощью шурупов и распорных дюбелей прикрепите основание корпуса к стене. Используйте распорные дюбели, подобранные соответственно поверхности (одни – для бетона или кирпича, другие – для гипсокартона, и т. д.).
7. Клеммы CLK, DTA и COM подключите к соответствующим клеммам шины модулей расширения приемно-контрольного прибора (см.: руководство по установке приемно-контрольного прибора).
8. Если клавиатура должна управлять электрозамком или другим исполнительным устройством, подключите это устройство к клеммам NO таким образом, как показано на рисунке 1. Не рекомендуется осуществлять питание исполнительного устройства от того же самого источника питания, от которого получает питание клавиатура.
9. Если клавиатура должна контролировать состояние двери, подключите извещатель, контролирующий состояние двери, к клеммам IN и COM. Если клавиатура не должна контролировать состояние двери, клемму IN соедините с клеммой COM клавиатуры либо при настройке клавиатуры для параметра «Макс. время открытия двери» задайте значение 0.

10. Подключите провода питания к клеммам +12V и COM. Питание клавиатуры может осуществляться непосредственно от приемно-контрольного прибора, от модуля расширения с блоком питания или от блока питания.
11. Закройте корпус.
12. Включите питание системы охранной сигнализации.
13. Запустите в приемно-контрольном приборе функцию идентификации (см.: руководство по установке приемно-контрольного прибора). Клавиатура будет идентифицирована как «INT-S/SK».

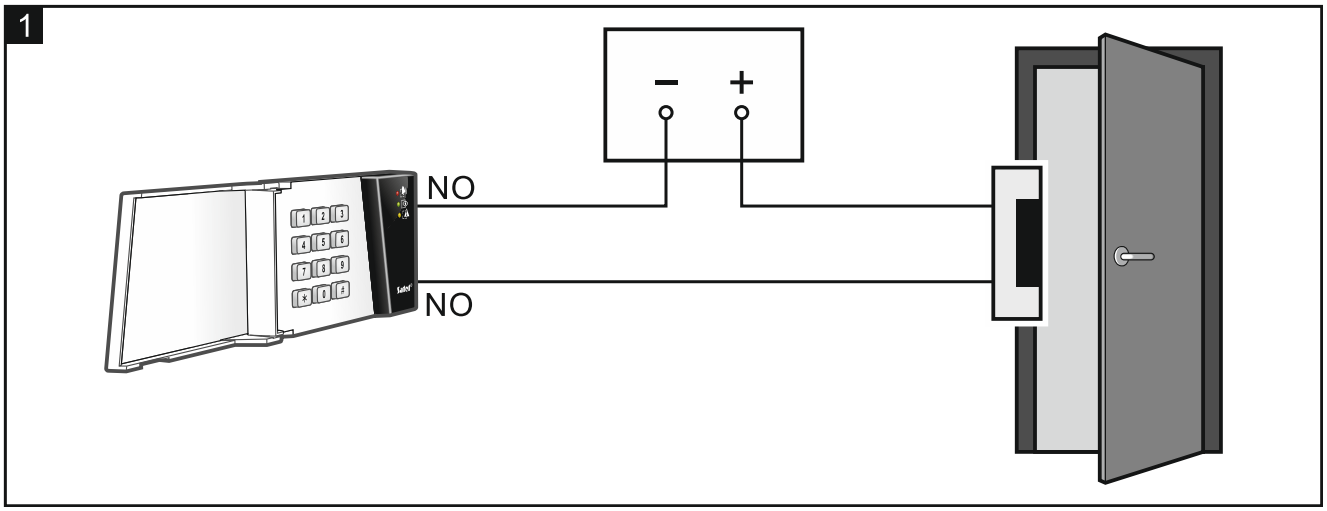

Установка адреса

Адрес настраивается с помощью DIP-переключателей на главной плате. Переключателям назначены числовые значения. Положению OFF соответствует значение 0. Числовые значения, назначенные переключателям в положении ON, представлены в таблице ниже. Сумма этих числовых значений – установленный адрес.

Переключатель (положение ON)	1	2	3	4	5
Числовое значение	**1**	**2**	**4**	**8**	**16**

На рисунках 2 и 3 представлены примеры адресов, установленных с помощью переключателей.

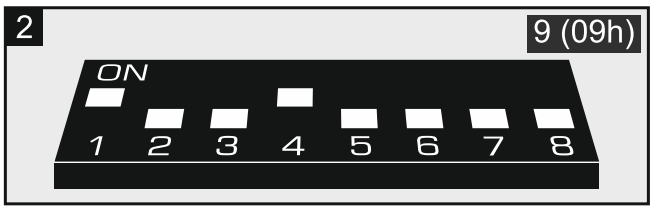

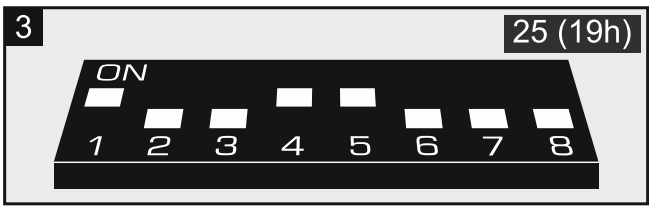

Декларация о соответствии ЕС находится на сайте www.satel.eu/ce