INT-TSI

Клавиатура

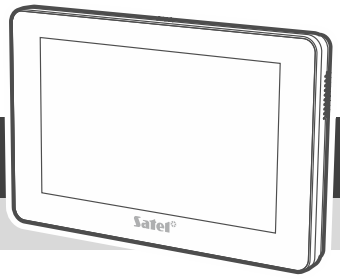

int-tsi_sii_ru 07/22

Сокращенное руководство по установке

Полная версия руководства находится на сайте www.satel.eu. Отсканируйте QR-код, чтобы перейти на наш сайт и скачать руководство.

Установка устройства должна производиться квалифицированными специалистами.

Запрещается вносить в конструкцию устройства какие-либо неавторизованные производителем изменения и самостоятельно производить его ремонт, так как это однозначно с потерей гарантийных прав.

Все электросоединения должны производиться только при отключенном электропитании.

Это устройство класса A. В домашних условиях оно может создавать радиопомехи. Вместе с клавиатурой поставляется ферритовое кольцо. Его следует использовать, чтобы уменьшить уровень электромагнитного излучения (см. описание установки).

Устройство предназначено для работы исключительно в локальных компьютерных сетях (LAN). Оно не может подключаться непосредственно к внешней компьютерной сети (MAN, WAN). Соединение с публичной сетью следует осуществлять с помощью роутера или модема xDSL.

Клавиатура предназначена для установки в помещениях. Место установки должно обеспечивать пользователям системы простой и удобный доступ к клавиатуре.

Клавиатура INT-TSI может работать в одном из двух режимов:

MASTER – режим по умолчанию – клавиатуру следует подключить к шине клавиатур приемно-контрольного прибора. Подключение к Ethernet-сети необходимо, если:

- должно отображаться изображение с камер,
- должна использоваться вызывная панель,
- должен использоваться виджет «Погода»,
- дополнительная клавиатура INT-TSI должна работать в режиме SLAVE.

SLAVE – клавиатуру следует подключить к Ethernet-сети. Связь с приемно-контрольным прибором осуществляется через клавиатуру, работающую в режиме MASTER. Клавиатура, работающая в режиме SLAVE, не поддерживает зоны.

Каждой клавиатуре, которая работает в режиме MASTER, может быть назначена одна дополнительная клавиатура, работающая в режиме SLAVE.

Описание клемм

COM - масса.
+12V - вход питания.
CKM - часы.
DTM - данные.
Z1, Z2 - зоны.
RSA, RSB - клеммы для использования в будущем (RS-485).

Установка клавиатуры, работающей в режиме MASTER

1. Откройте корпус клавиатуры (рис. 1). Инструмент для открытия корпуса поставляется с устройством.

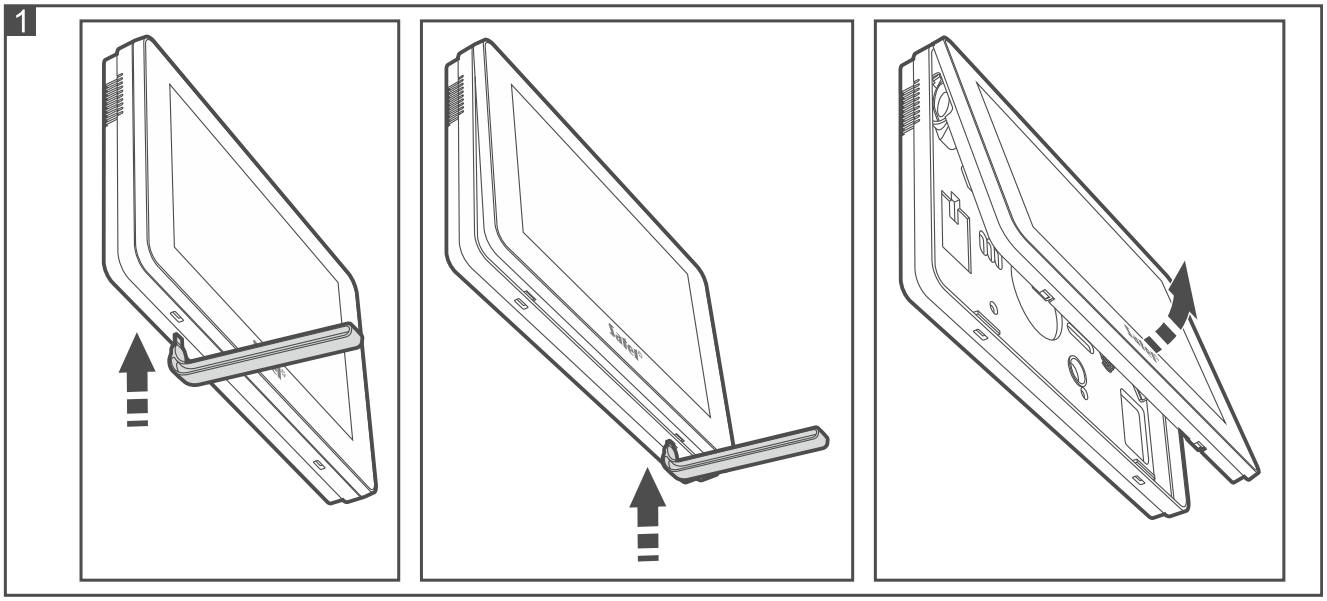

2. Поднесите основание корпуса к стене и отметьте положение монтажных отверстий.
3. Просверлите в стене отверстия под распорные дюбели.
4. Установите на стене соединительную коробку, в которой будет размещено ферритовое кольцо. Оно должно находиться как можно ближе к клавиатуре.
5. Намотайте кабели на ферритовое кольцо (рис. 2). Максимально три мотка для кабеля.

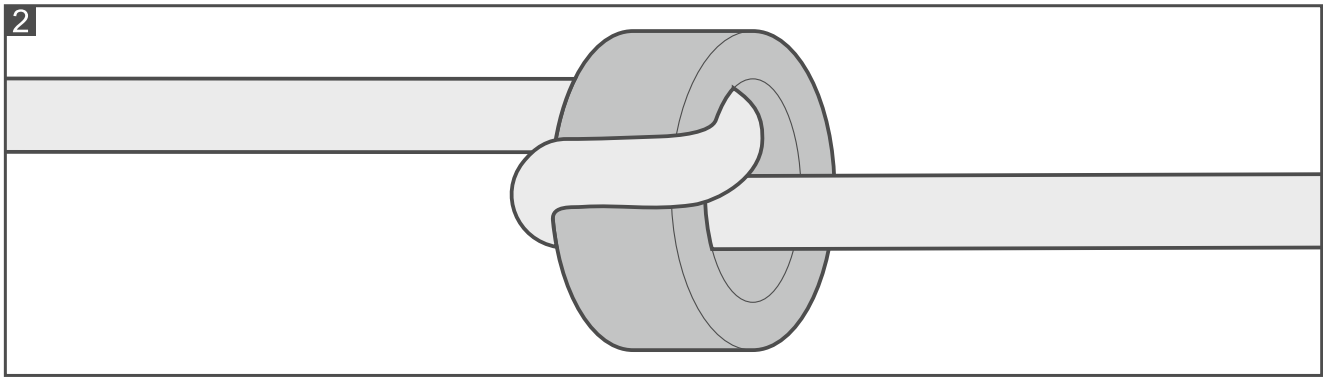

6. Установите ферритовое кольцо в установочную коробку.
7. Проведите кабели через отверстие в основании корпуса.

8. С помощью шурупов и распорных дюбелей прикрепите основание корпуса к стене. Используйте распорные дюбели, соответствующие монтажной поверхности (одни – для бетона или кирпича, другие – для гипса, и т. д.).
9. Клеммы DTM, CKM и COM подключите к соответствующим клеммам шины клавиатур приемно-контрольного прибора (рис. 3). В случае использования кабеля типа «витая пара» следует помнить, что сигналы CKM (часы) и DTM (данные) не должны передаваться одной витой парой проводов).

Провода шины должны подводиться в одном и том же кабеле.

Длина проводов не может превышать 300 м.

3

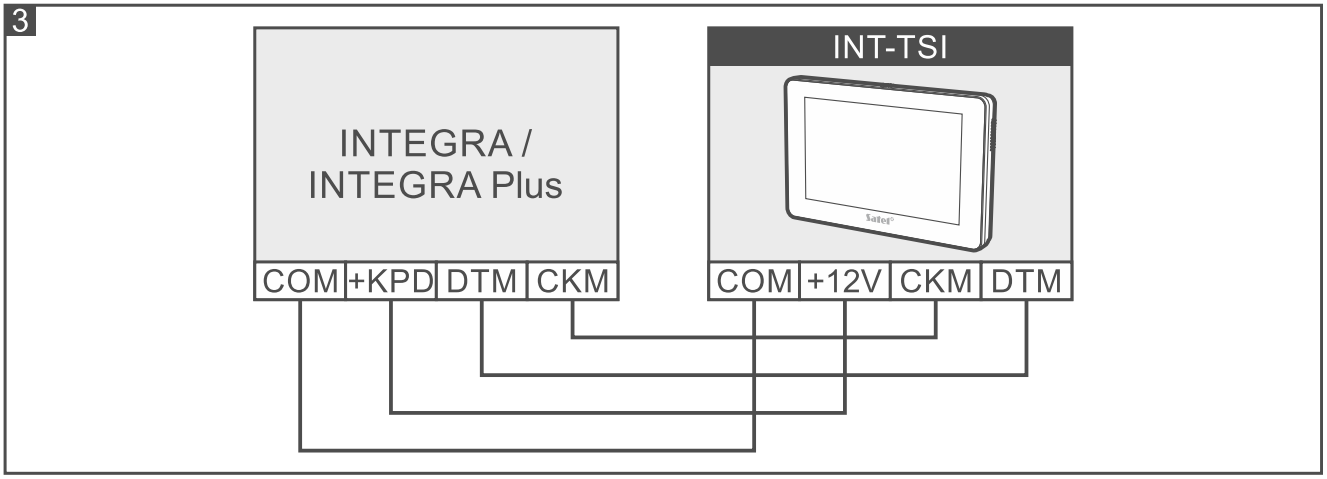

10. Подключите провода питания к клеммам +12V и COM. Питание клавиатуры может осуществляться от ПКП (рис. 3), от модуля расширения с блоком питания или от дополнительного блока питания.

Клавиатура INT-TSI не может быть запитана от выхода +KPD ПКП INTEGRA 24, INTEGRA 32 и INTEGRA 128-WRL. Используйте выход OUT1 или OUT2, запрограммированный как «41. Питание».

В клавиатуре доступна функция, которая позволяет проверить, обеспечено ли соответствующее питание (см. руководство по эксплуатации клавиатуры INT-TSI).

4

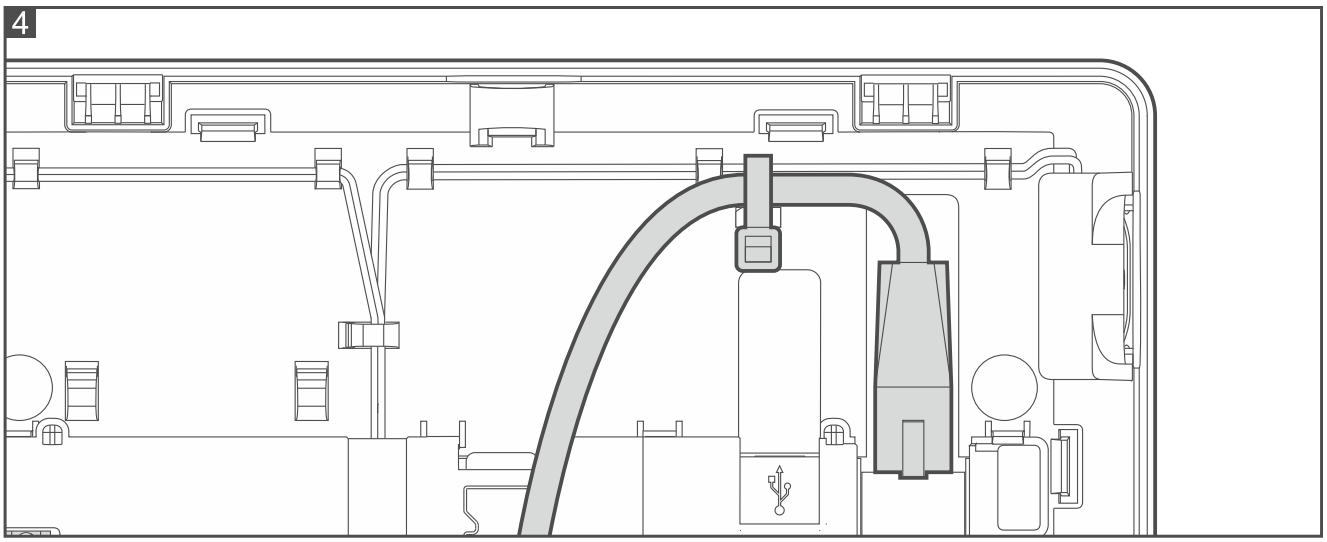

11. Если должны использоваться зоны клавиатуры, подключите провода извещателей к клеммам Z1, Z2 и COM (аналогично как к зонам на главной плате ПКП – см. руководство по эксплуатации приемно-контрольного прибора).

12. Если Вы хотите подключить клавиатуру к сети Ethernet, используйте кабель, соответствующий стандарту 100Base-TX (такой же, как при подключении к сети компьютера). Кабель должен иметь штекер RJ-45. Рекомендуется использовать плоский сетевой кабель, поскольку он более гибкий. Закрепите кабель с помощью хомута (рис. 4).
13. Установите переднюю панель корпуса на скобы и защелкните корпус.
14. Включите питание, установите адрес и идентифицируйте клавиатуру (см. полное руководство по установке).

Установка клавиатуры, работающей в режиме SLAVE

1. Откройте корпус клавиатуры (рис. 1). Инструмент для открытия корпуса поставляется с устройством.
2. Поднесите основание корпуса к стене и отметьте положение монтажных отверстий.
3. Просверлите в стене отверстия под распорные дюбели.
4. Установите на стене соединительную коробку, в которой будет размещено ферритовое кольцо. Оно должно находиться как можно ближе к клавиатуре.
5. Намотайте кабели на ферритовое кольцо (рис. 2). Максимально три мотка для кабеля.
6. Установите ферритовое кольцо в установочную коробку.
7. Проведите провода через отверстие в основании корпуса.
8. С помощью шурупов и распорных дюбелей прикрепите основание корпуса к стене. Используйте распорные дюбели, соответствующие монтажной поверхности (одни – для бетона или кирпича, другие – для гипса, и т. д.).
9. Подключите провода питания к клеммам +12V и COM. Питание клавиатуры может осуществляться непосредственно от ПКП, от модуля расширения с блоком питания или от дополнительного блока питания.

Клавиатура INT-TSI не может быть запитана от выхода +KPD ПКП INTEGRA 24, INTEGRA 32 и INTEGRA 128-WRL. Используйте выход OUT1 или OUT2, запрограммированный как «41. Питание».

В клавиатуре доступна функция, которая позволяет проверить, обеспечено ли соответствующее питание (см. руководство по эксплуатации клавиатуры INT-TSI).

10. Подключите клавиатуру к сети Ethernet. Используйте кабель со штекером 100Base-TX (такой же, как при подключении к сети компьютера). Кабель должен иметь штекер RJ-45. Рекомендуется использовать плоский сетевой кабель, поскольку он более гибкий. Закрепите кабель с помощью хомута (рис. 4).
11. Установите переднюю панель корпуса на скобы и защелкните корпус.
12. Включите питание и запустите режим работы SLAVE (см. полное руководство по установке).

Декларация о соответствии ЕС находится на сайте www.satel.eu/ce

SATEL sp. z o.o. • ул. Budowlanych 66 • 80-298 Gdańsk • POLAND
тел. +48 58 320 94 00
www.satel.eu