KNX-BIN24

Универсальный модуль бинарных входов

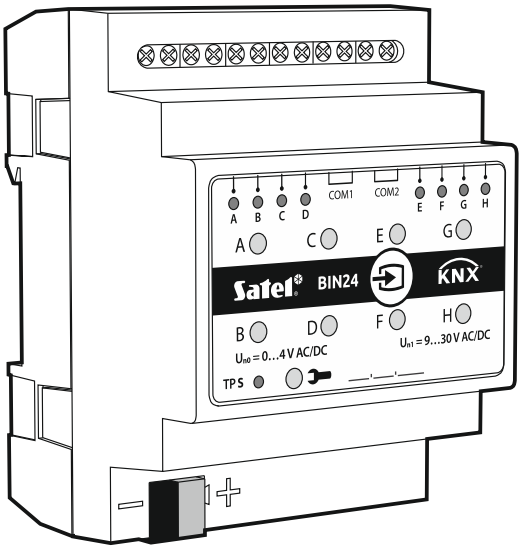

Сокращенное руководство по установке

Полная версия руководства находится на сайте **www.satel.eu**

Версия микропрограммы 1.01

knx-bin24_sii_ru 11/19

SATEL sp. z o.o. • ул. Budowlanych 66 • 80-298 Gdańsk • POLAND
тел. +48 58 320 94
www.satel.eu

ВНИМАНИЕ

Установка устройства должна производиться квалифицированным персоналом.

До начала установки следует ознакомиться с настоящим руководством.

Запрещается вносить в конструкцию устройства какие-либо неавторизованные производителем изменения и самостоятельно производить его ремонт, так как это однозначно с потерей гарантийных прав.

Компания SATEL ставит своей целью постоянное совершенствование качества своих изделий, что может приводить к изменениям в технических характеристиках и программном обеспечении. Информацию о введенных изменениях Вы можете найти на веб-сайте.
Пожалуйста, зайдите к нам:
http://www.satel.eu

Декларация о соответствии ЕС находится на сайте www.satel.eu/ce

В руководстве используются следующие обозначения:

- примечание;
- важная информация предупредительного характера.

Настоящее руководство описывает способ установки модуля KNX-BIN24. Остальная информация относительно модуля и его настройки содержится в полном руководстве, размещенном на сайте **www.satel.eu**.

1. Описание

KNX-BIN24 – универсальный модуль бинарных входов KNX, позволяющий преобразовывать электрические сигналы (сигналы напряжения) в управляющие телеграммы для других устройств KNX.

У модуля восемь физических входов, что позволяет работать с 8 независимыми сигналами со значением от 0 до 30 В постоянного и переменного тока. Каждый физический вход в модуле соответствует одному физически существующему каналу (A – H).

1

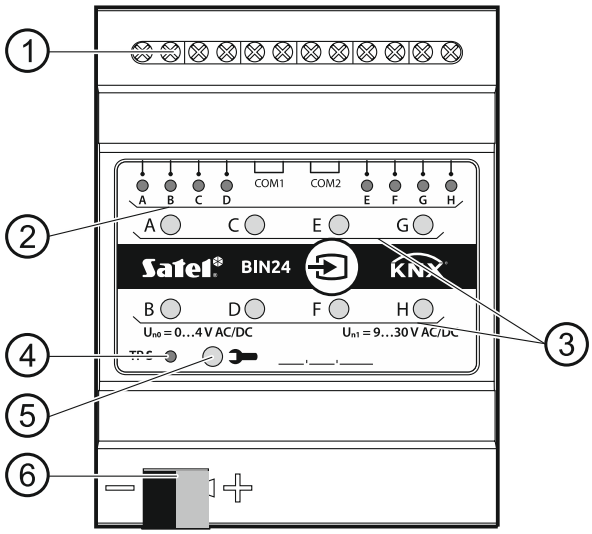

(1) соединительные клеммы физических входов.

(2) зеленые светодиоды, отображающие состояние физических каналов модуля. Каждому каналу назначен один светодиод, отображающий его состояние:

горит – канал включен,

не горит – канал выключен.

(3) кнопки для переключения состояния физических каналов вручную (для имитации изменений на физических входах).

Каждая кнопка может работать как моностабильное или бистабильное реле. Один из двух вышеуказанных способов работы кнопки можно настроить отдельно для каждого канала в программе ETS (см. полное руководство к модулю).

(4) красный светодиод – горит во время установки физического адреса с помощью программы ETS. Установку адреса можно активировать вручную с помощью кнопки на корпусе или удаленно с помощью программы ETS.

(5) кнопка программирования (используется во время установки физического адреса).

(6) клемма для подключения шины KNX.

1.1 Корпус

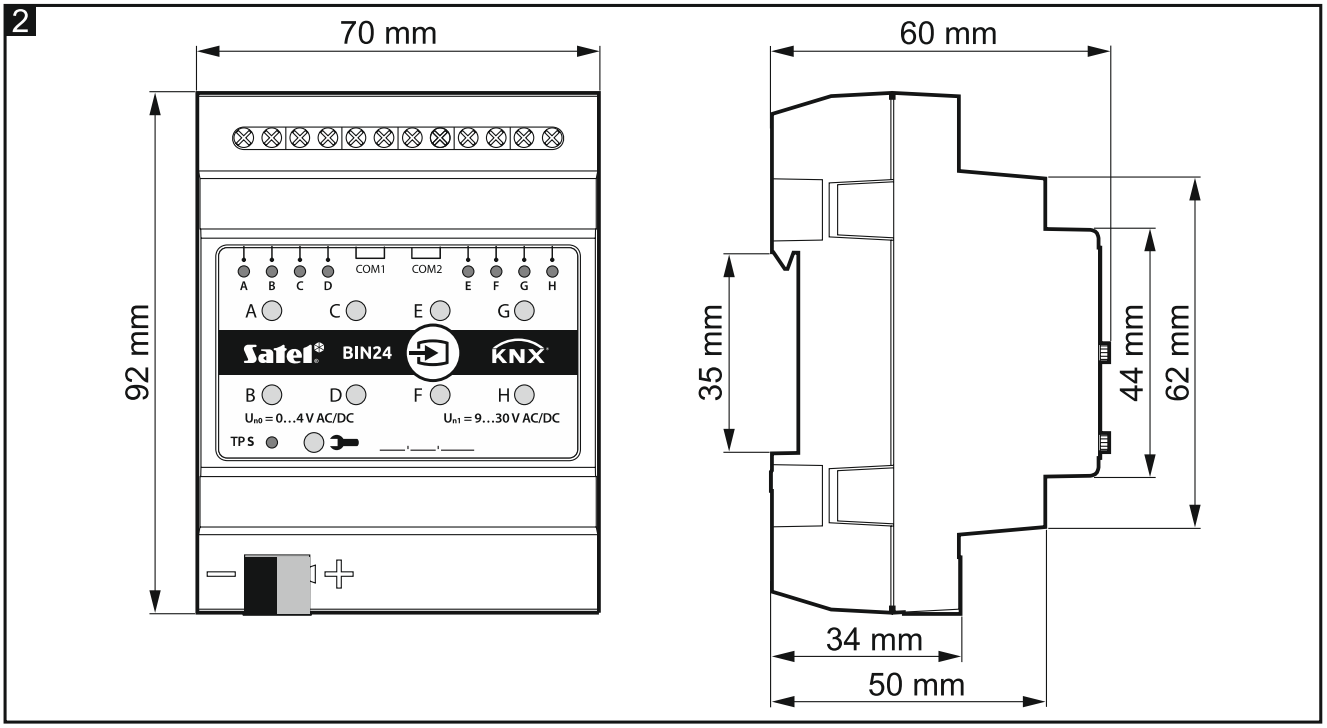

Модуль занимает 4 места на DIN-рейке (35 мм).

2. Монтаж

Все электросоединения должны производиться только при выключенном электропитании.

Модуль должен устанавливаться в закрытых помещениях с нормальной влажностью воздуха, например, в электрических щитовых, на DIN-рейку (35 мм).

1. Установите модуль на монтажную рейку.
2. Подключите устройства к соединительным клеммам. Обозначения клемм находятся на передней панели устройства.

Все соединения должны производиться согласно рекомендациям, приведенным в разделе «Схема соединений».

3. С помощью соединительной клеммы подключите к модулю провод шины KNX.

Питание модуля осуществляется от напряжения шины KNX, дополнительное электропитание не требуется.

4. К шине KNX подключите компьютер с программой ETS и настройте модуль.

Для настройки модуля необходим компьютер с программой ETS версии 5.5 или более новой, оборудованный разъемом USB или Ethernet (TCP/IP). В программу необходимо импортировать аппликацию ETS компании SATEL, которую можно скачать с сайта www.satel.eu/ets.

2.1 Схема соединений

Модуль KNX-BIN24 обладает двумя независимыми коммутируемыми цепями. В каждой цепи четыре входа. A, B, C, D – первая цепь, E, F, G, H – вторая цепь. На каждый вход

модуля может подаваться постоянное (DC) или переменное (AC) напряжение, при допустимом напряжении на входе от 0 до 30 В.

Напряжение на входе со значением от 0 до 4 В интерпретируется как «0» , а напряжение со значением от 9 до 30 В – как «1». На вход нельзя подавать напряжение из диапазона от 4 до 9 В, поскольку это может привести к неполадкам в работе модуля.

Каждый вход модуля может подключаться к отдельному источнику тока, но на входы одной цепи должно подаваться напряжение одного вида, постоянное (DC) или переменное (AC).

На рисунке 3 изображены возможные способы подключения модуля:

I – на все входы модуля подается напряжение от одного источника, AC или DC,

II – на входы первой и второй цепи подается напряжение от двух разных источников (на входы одной цепи может подаваться постоянное напряжение, а на входы второй цепи – переменное),

III – на входы одной цепи подается напряжение от разных источников (на входы одной цепи может подаваться постоянное напряжение, а на входы второй цепи – переменное).

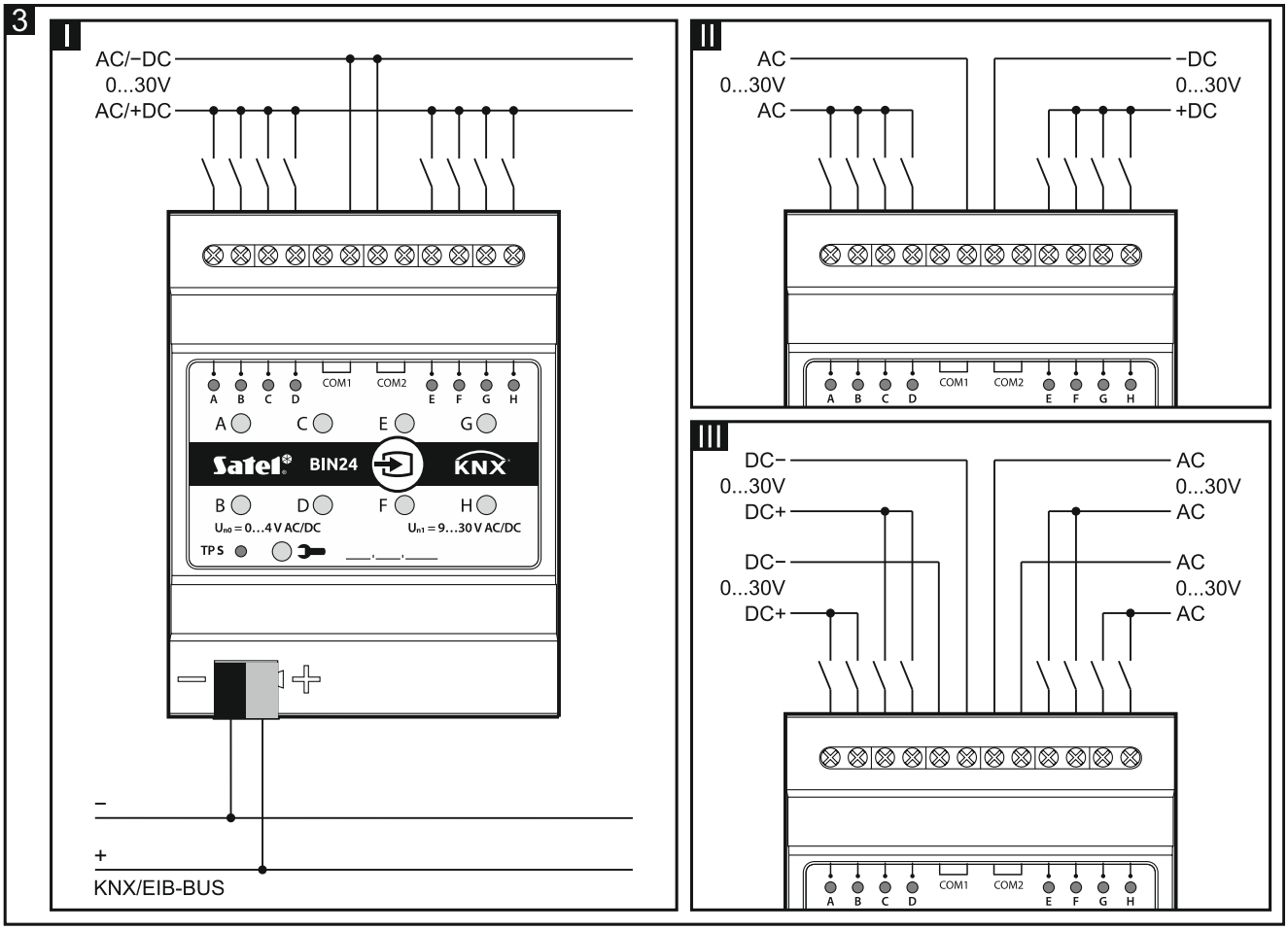

3. Технические данные

Питание

Напряжение питания (шина KNX) ..... 20…30 В DC

Потребление тока с шины KNX ..... <15 мА

Входы

Количество входов 8
Ток входа I_n ..... 1,5 мА
Допустимый диапазон напряжения U_n ..... 0…30 В AC/DC
Диапазон напряжения сигнала U_{n0} ..... 0…4 В AC/DC
Диапазон напряжения сигнала U_{n1} ..... 9…30 В AC/DC

Соединения

Максимальное сечение провода ..... 2,5 мм^2
Максимальный момент затяжки ..... 0,5 Н·м

Параметры KNX

Максимальное время реакции на телеграмму ..... <20 мс
Максимальное количество коммуникационных объектов 108
Максимальное количество групповых адресов 256
Максимальное количество ассоциаций 256

Другие параметры

Диапазон рабочих температур ..... 0 °C...+45 °C
Диапазон температур хранения/транспортировки ..... -25 °C...+70 °C
Степень защиты IP IP20
Ширина, мест на DIN-рейке 4
Габаритные размеры корпуса ..... 70 x 92 x 60 мм
Масса ..... 144 г

Превышение пороговых значений параметров работы модуля может привести к его повреждению и создавать угрозу для здоровья или жизни.